N.S.N.: 2320-17-036-7379

Afb.nr.: 1806-0001

Omschrijving: ZITPLAATSEN, VOOR en ACHTER



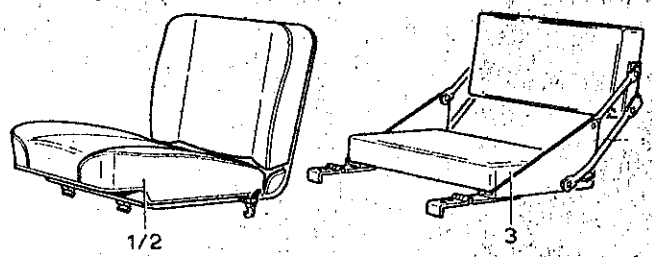

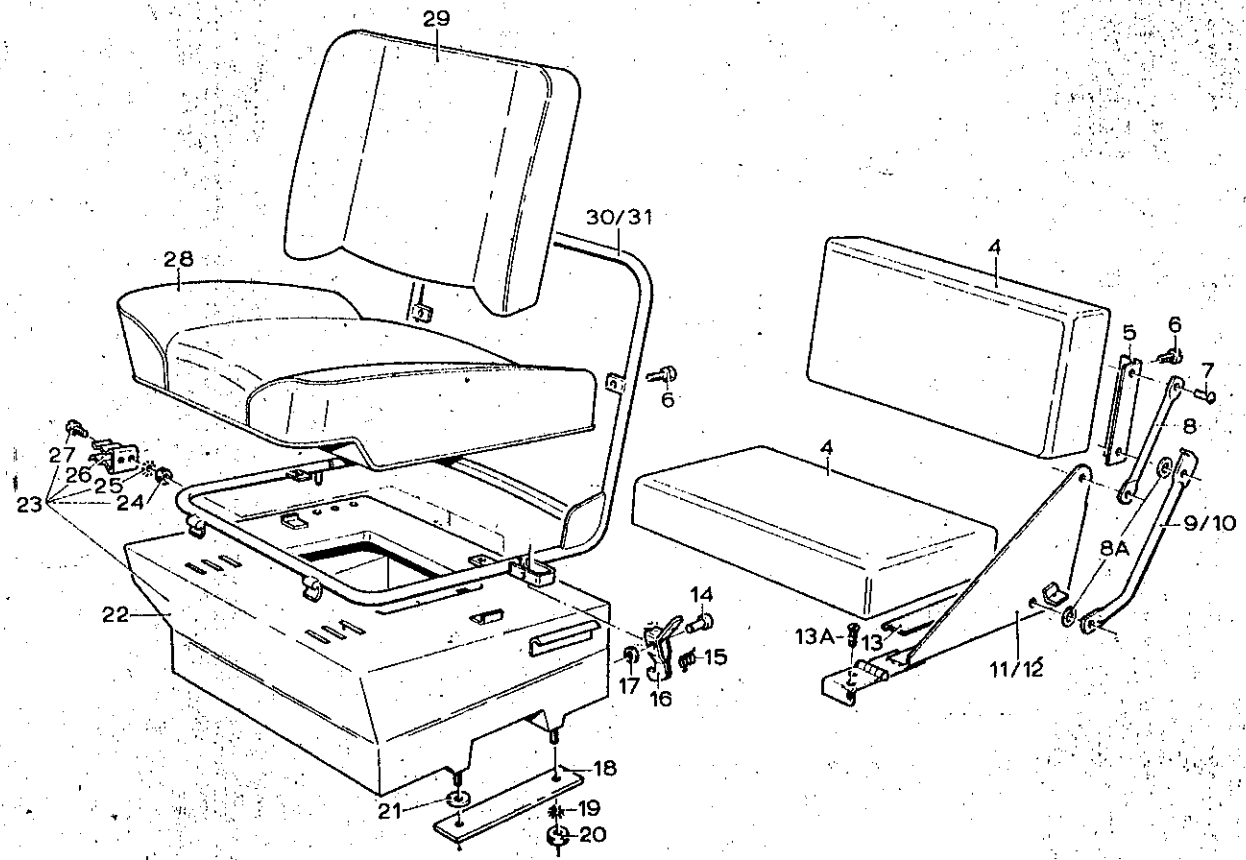

DAF VOORLOPIGE SERVICE ONDERDELENLIJST 66 YA

Afb.nr.: 1806-0001 Omschrijving: Zitplaatsen Bladz. 1

Pos	NSN nr.	DAF nr.	Benaming	Aantal	Prijs
1	2540-17-043-7698	742822	Stoel voor rechts	1	
2	2540-17-043-7699	742823	Stoel voor links	1	
3	2540-17-043-9361	742796	Stoel achter	2	
4	2540-17-043-7696	742811	Zitting	4	
5		742815	Hoekprofiel	4	
6	5305-12-136-5315	319000	Schroef DIN 7986 M5x18 4.6 VCAD	28	
7	5320-17-003-3295	119152	Klinknagel DIN 660 6x12 ST	10	
8	2540-17-043-8759	742814	Pijp	4	
9	2540-17-043-8757	742812	Pijp links	2	
10	2540-17-043-8758	742813	Pijp rechts	2	
11		744608	Steun kpl. links	2	
12		744609	Steun kpl. rechts	2	
13	5330-17-043-7421	742821	Profiel rubber lg.230 mm (4X)	N.B.	
14	5315-17-026-2117	119290	Koppen 5H11x35x33 4.6 VCAD	2	
15	5360-17-043-7701	742829	Veer	2	
16	5340-17-043-8770	742828	Grendel kpl.	2	
17	5310-17-043-7420	539932	Borgring 5Ø	2	
18		591268	Versterkingsstrip	4	
19	5310-17-025-5663	251939	Veerring DIN 6798 A8,2	8	
20	5310-17-004-7783	251275	Moer DIN 934 M8 8 VCAD	8	
21	5330-17-022-9823	202740	Ring fiber DIN 7603 A8x14x1	8	
22		744021	Onderstel voor linker stoel	1	
23		744004	Onderstel voor rechter stoel	1	
24	5310-17-022-1832	251272	Moer DIN 934 M4 8 VCAD	4	
25	5310-17-017-6307	251936	Veerring DIN 6798 A4,3	4	
26	5340-17-001-7795	324106	Veerklem	2	
27	5305-12-142-5544	318902	Schroef DIN 7986 M4x8 4.6 VCAD	4	
28	2540-17-043-7700	742827	Zitting	2	
29	2540-17-043-8760	742826	Rugleuning	2	
30	2540-17-043-9038	742824	Frame van stoel rechts	1	
31	2540-17-043-9039	742825	Frame van stoel links	1	
8A	5310-17-026-1977	251904	Sluitring 6,7x16,5x1,4 ST VCAD	8	
13A	5305-12-124-4459	319008	Schroef DIN 7986 M6x20 4.6 VCAD	8	

N.S.N.:
2320-17-036-7379

Afb.nr.:
1808-0001

Omschrijving:
HAAKPLAAT en WAPENKLEM

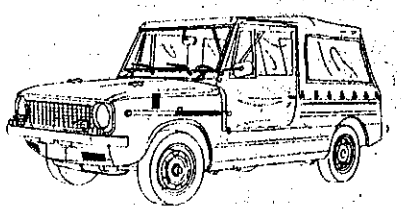

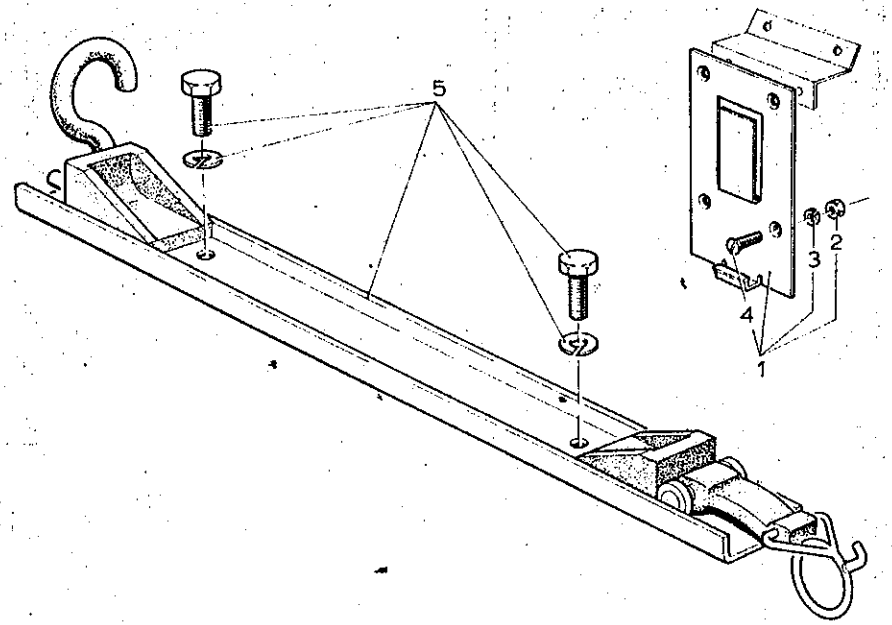

DAF

VOORLOPIGE SERVICE ONDERDELENLIJST 66 YA

Afb. nr.: 1808-0001 | Omschrijving: Opbergmiddelen | Bladz. 1

Pos	NSN nr.	DAF nr.	Benaming	Aantal	Prijs
1	5340-17-023-5103		Haakplaat; DS 2 toestel	1	
2	5310-17-015-7108		Moer DIN 934 M5	4	
3	5310-17-003-7983		Veerring DIN 127 B5	4	
4	5305-17-004-7910		Schroef platverz. DIN 63 M5x15 VCAD	4	
5	1005-17-023-5558		UZI klem	2	

N.S.N.:
2320-17-036-7379

Afb.nr.:
2101-0001

Omschrijving:
VOOR- en ACHTERBUMPER

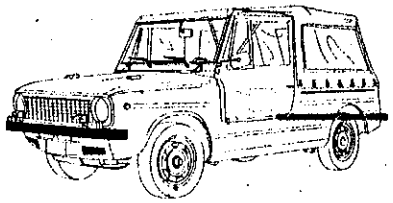

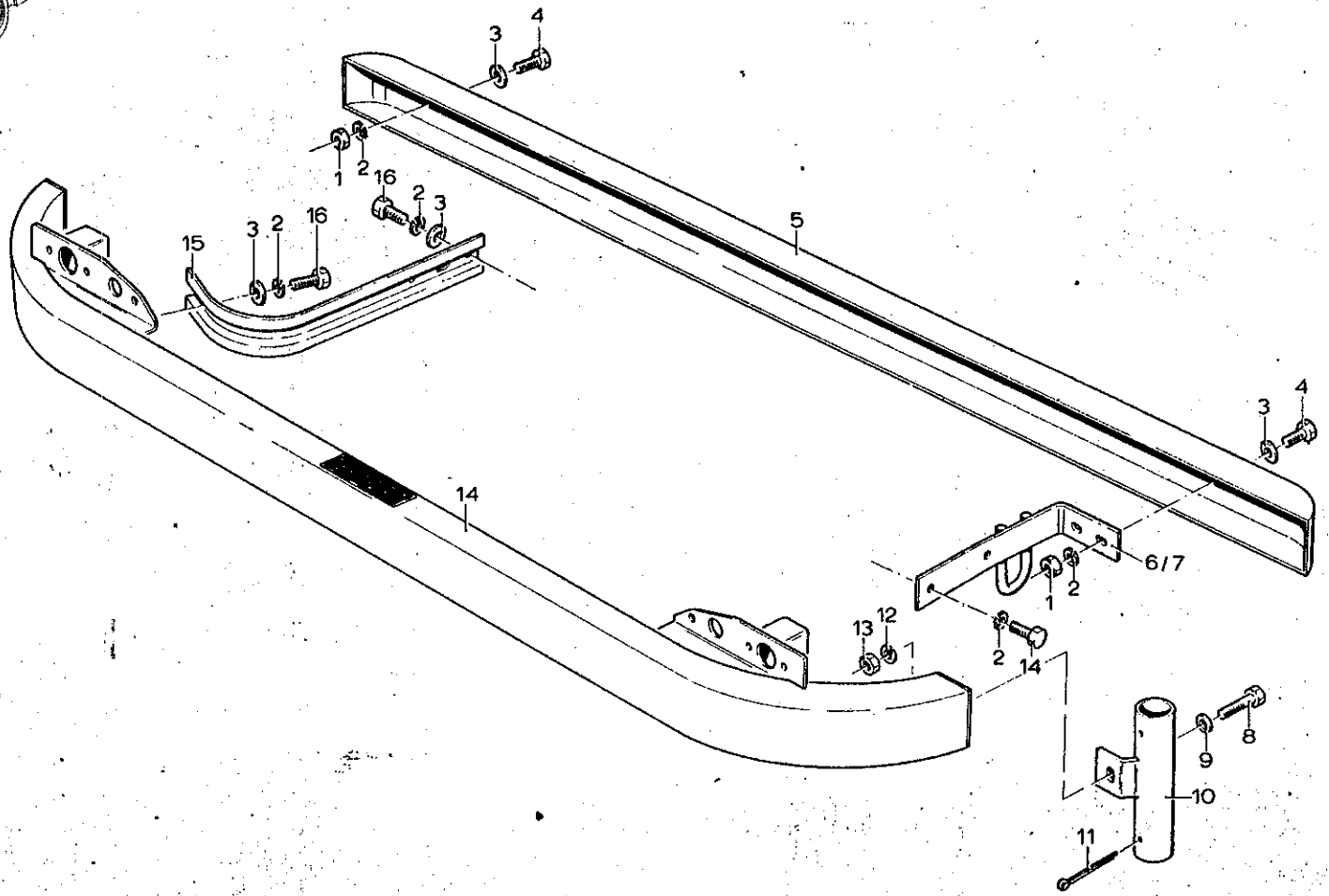

DAF VOORLOPIGE SERVICE ONDERDELENLIJST 66 YA

Afb. nr.: 2101-0001 | Omschrijving: Bumpers | Bladz. 1

Pos	NSN nr.	DAF nr.	Benaming	Aantal	Prijs
1	5310-17-004-7783	251275	Moer DIN 934 M8 8 VCAD	4	
2	5310-12-143-8515	251928	Veerring DIN 128 A8 ST	14	
3	5310-17-003-8217	251905	Sluitring 8,3x11,5x1,2 ST	10	
4	5306-17-003-6360	251621	Bout DIN 933 M8x20 8.8 VCAD	8	
5	2540-17-043-7703	742914	Bumper achter	1	
6	2540-17-043-7569	742911	Steun bumper rechts	1	
7	2540-17-043-7570	742912	Steun bumper links	1	
8	5306-17-035-6547	126718	Bout	2	
9	5310-17-003-1135	324252	Sluitring DIN 125 B6,4 ST VCAD	2	
10	8345-17-708-7539		Vlaggestokhouder	2	
11	5315-17-001-6689		Splitpen DIN 94 5x50 ST Gefos	2	
12	5310-17-702-1677	251938	Veerring DIN 128 A6 ST	2	
13	5310-17-003-6767	251274	Moer DIN 934 M6 8 VCAD	2	
14	2540-17-043-8947	742917	Bumper voor	1	
15	2540-17-043-7574	105617	Steun bumper voor	2	
16	5306-17-007-7768	251623	Bout DIN 933 M8x25 8.8 VCAD	6	

N.S.N.: 2320-17-036-7379

Afb.nr.: 2201-0001

Omschrijving: DEKZEIL, VOERTUIG

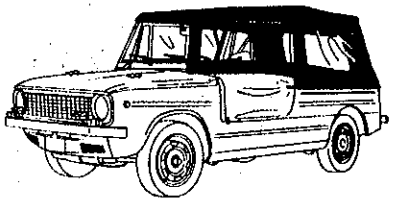

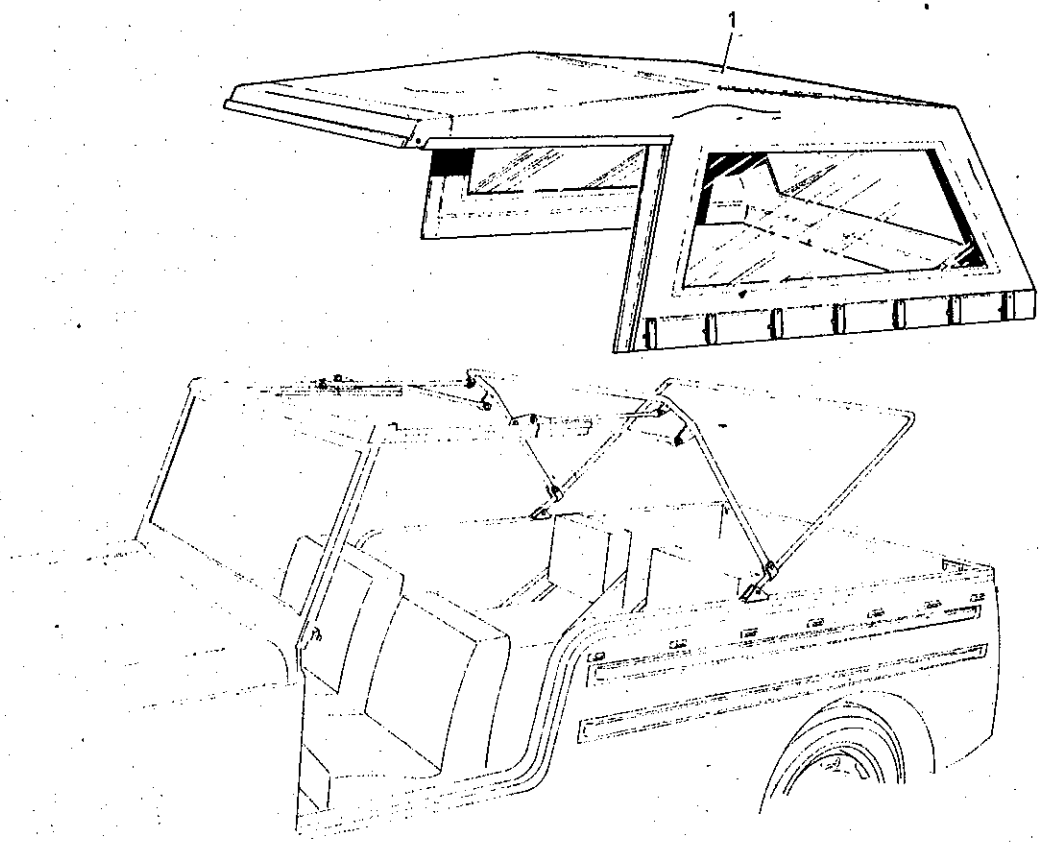

DAF	VOORLOPIGE SERVICE ONDERDELENLIJST 66 YA				
Afb. nr.: 2201-0001	Omschrijving: Overkapping				Bladz. 1
Pos	NSN nr.	DAF nr.	Benaming	Aantal	Prijs
1	2540-17-043-6222	744348	Zeil overkapping	1	

N.S.N.:
2320-17-036-7379

Afb.nr.:
2201-0002

Omschrijving:
TOGEN, overkapping

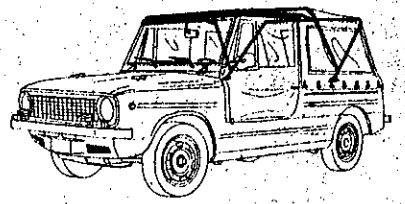

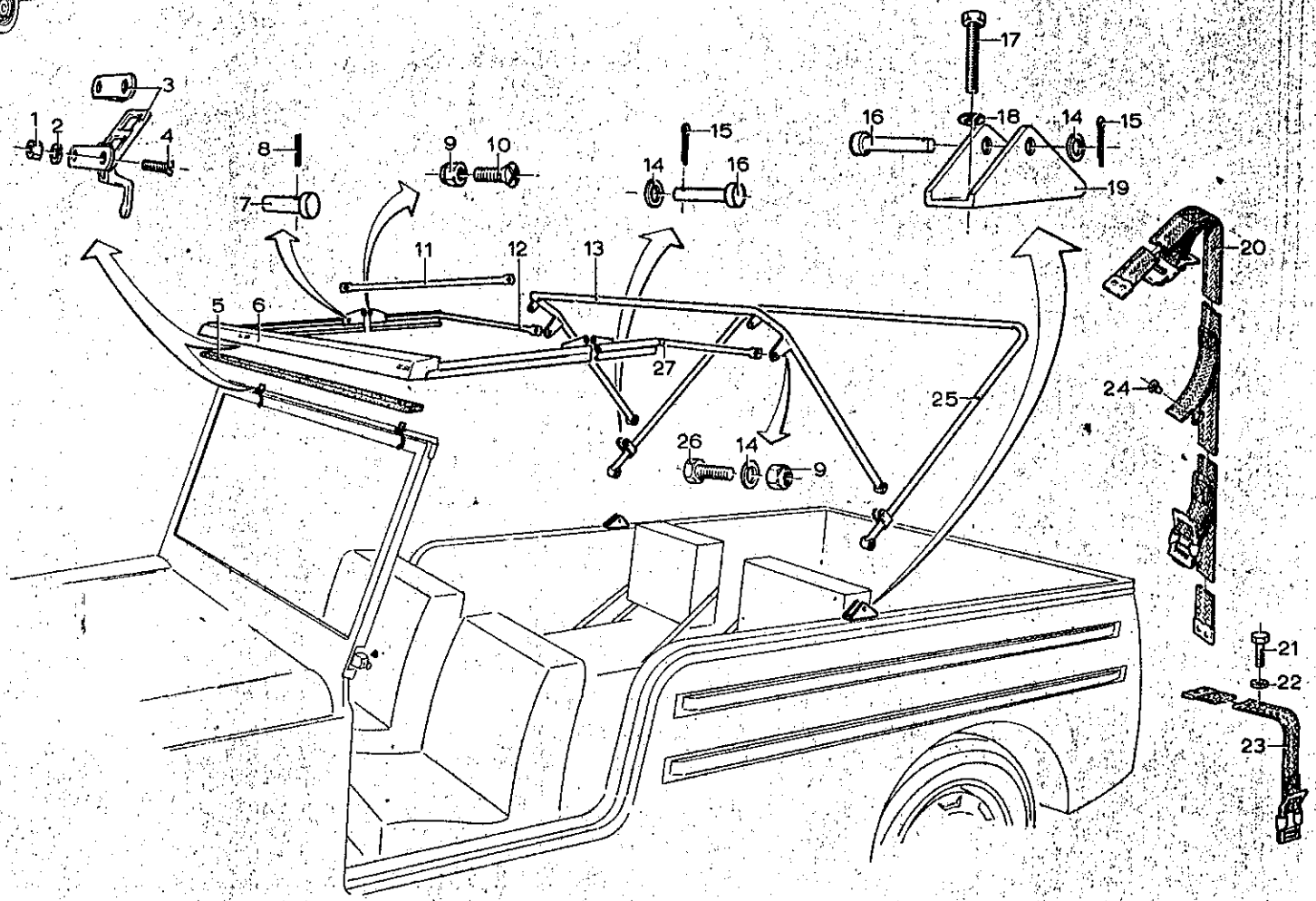

DAF

VOORLOPIGE SERVICE ONDERDELENLIJST 66 YA

Afb. nr.: 2201-0002 | Omschrijving: Togen, overkapping | Bladz. 1

Pos	NSN nr.	DAF nr.	Benaming	Aantal	Prijs
1	5310-17-015-7108	251273	Moer DIN 934 M5 8 VCAD	4	
2	5310-17-017-6308	251937	Veerring DIN 6798 A5,1	4	
3	5340-17-043-7705	744312	Excentersluiting	2	
4	5305-17-004-7910	251974	Schroef bolverzonken M5x15 VCAD	8	
5	5330-17-043-8937	744314	Rubberprofiel	2	
6	2540-17-043-7571	744228	Voortoog	1	
7	5315-17-043-7707	744346	Koppen	2	
8	5315-17-026-0270	251739	Spanstift 3x14	2	
9	5310-17-043-4779	892166	Borgmoer DIN 982 M8 8 VCAD	6	
10	5305-17-043-7592	124200	Schroef platverz. M8x20 VCAD	2	
11	2540-17-043-8761	744263	Pijp	2	
12	2510-17-043-7564	744247	Deuromlijsting boven rechts	1	
13	2540-17-043-7573	744298	Toog midden	1	
14	5310-17-003-8217	325421	Sluitring DIN 125 A8,4 ST VCAD	10	
15	5315-12-121-3848	251854	Splitpen DIN 94 2x16 VCAD	4	
16	5315-17-026-1824	251806	Koppen 8H11x35x32 4.6 VCAD	4	
17	5305-12-142-0511	251483	Bout DIN 931 M8x40 8.8 VCAD	4	
18	5310-17-025-5663	251939	Veerring DIN 6798 A8,2	4	
19		744264	Scharnierpunt	2	
20	2540-17-043-7601	744610	Riem	2	
21	5306-17-003-6392	251477	Bout DIN 931 M6x40 8.8 VCAD	2	
22	5310-17-026-1977	251904	Sluitring 6,7x16,5x1,4 ST VCAD	2	
23	2540-17-043-7602	744611	Riem	2	
24	5320-17-025-7105	744708	Holniet	4	
25	2540-17-043-7572	744277	Toog achter	1	
26	5306-17-003-6360	251621	Bout DIN 933 M8x20 8.8 VCAD	4	
27	2510-17-043-7563	744246	Deuromlijsting boven links	1	

N.S.N. :
2320-17-036-7379

Afb.nr.:
2201-0003

Omschrijving :
HEUPGORDEL

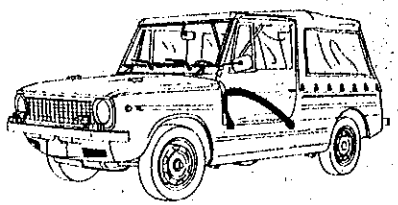

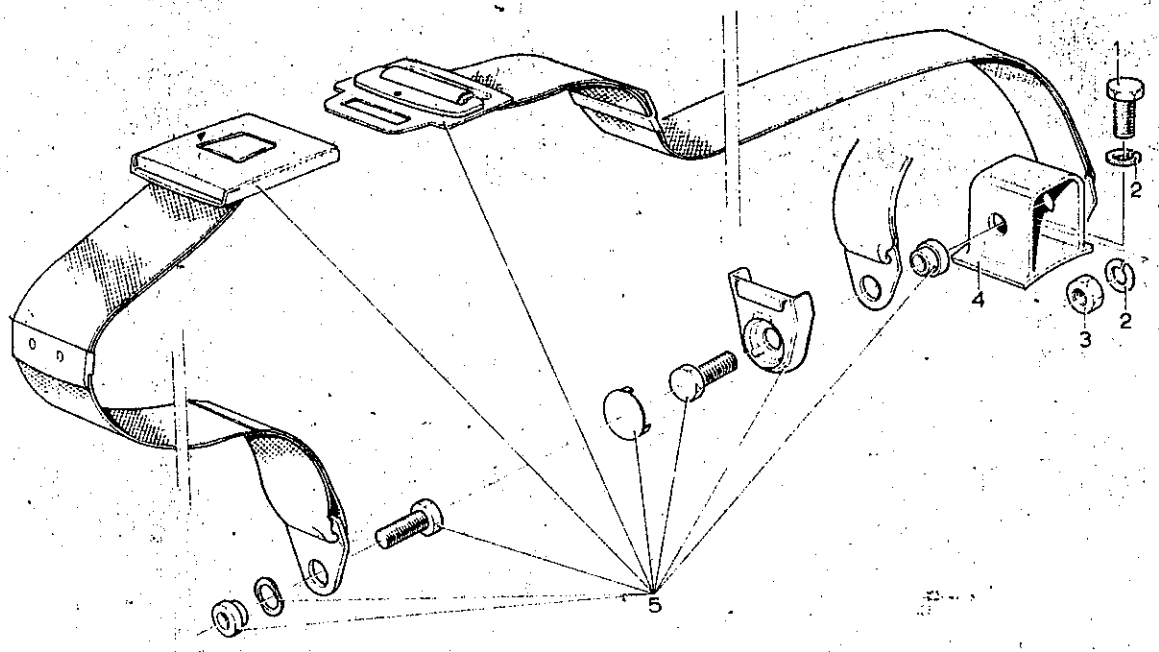

DAF VOORLOPIGE SERVICE ONDERDELENLIJST 66 YA

Afb. nr.: 2201-0003 Omschrijving: Heupgordel Bladz. 1

Pos	NSN nr.	DAF nr.	Benaming	Aantal	Prijs
1	5306-17-007-7551	251582	Bout 7/16 x 20 UNF x 1 INCH	1	
2	5310-17-043-8917	226473	Veerring 7/16 INCH	3	
3	5310-17-017-0230	251288	Moer 7/16 x 20 UNF	2	
4		744180	Beugel	1	
5	2540-17-043-8977	744178	Veiligheidsriem kpl.	2	

N.S.N. :
2320-17-036-7379

Afb.nr.:
2202-0001

Omschrijving :
SPIEGELS, REFLECTOR, HANDGREEP en ZONNEKLEP

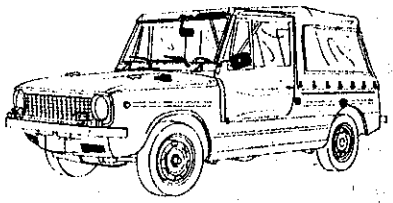

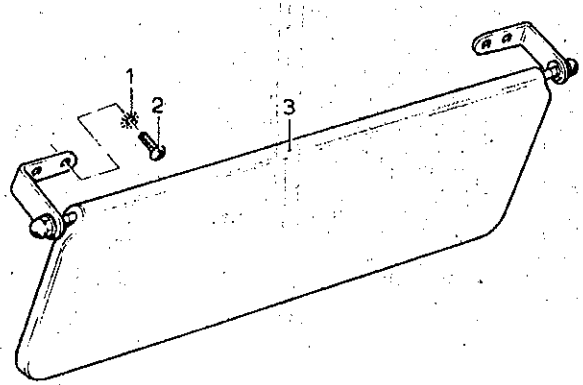

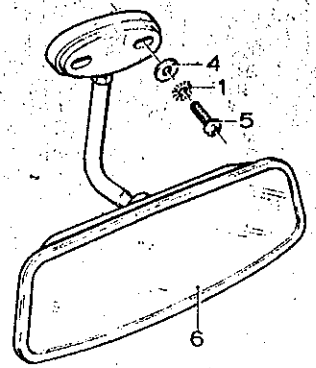

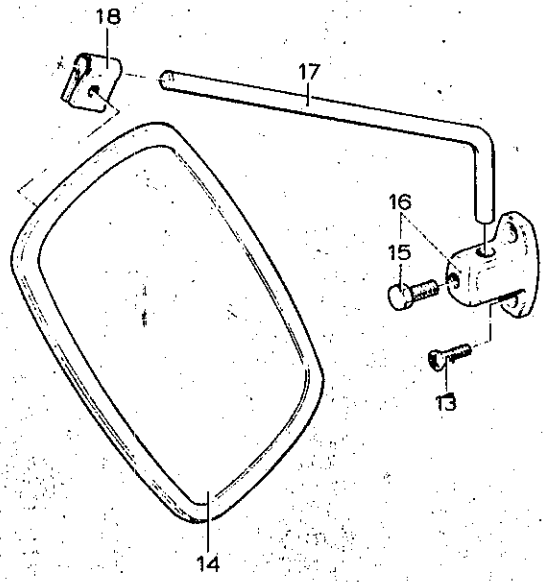

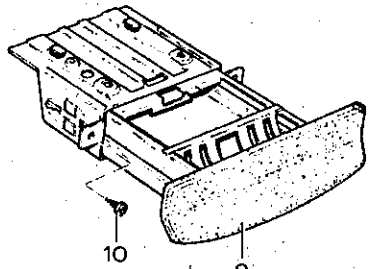

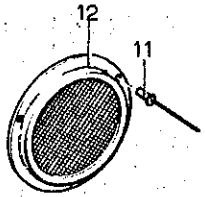

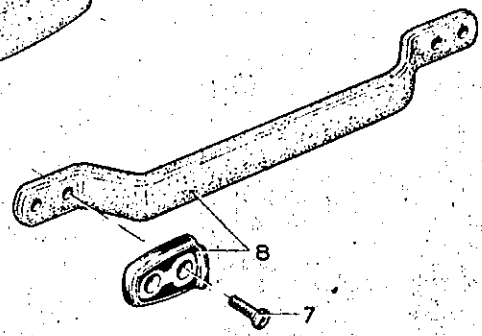

DAF VOORLOPIGE SERVICE ONDERDELENLIJST 66 YA

Afb.nr.: 2202-0001 | Omschrijving: Spiegels, handgreep, zonneklep | Bladz. 1

Pos	NSN nr.	DAF nr.	Benaming	Aantal	Prijs
1	5310-17-017-6308	251937	Veerring DIN 6798 A5,1	10	
2	5305-12-132-4477	321833	Schroef bolk. DIN 7986 M5x8 4.6 VCAD	8	
3		744001	Zonneklep	2	
4	5310-17-003-8218	542018	Sluitring DIN 125 B5,3	2	
5	5305-12-139-8275	318911	Schroef bolk. DIN 7986 M5x20 4.6 VCAD	2	
6	2540-17-043-9632	744129	Binnenspiegel	1	
7	5305-17-004-7909	119215	Schroef bolverz. M5x12 4.6 VCAD	4	
8		744367	Handgreep	1	
9		102902	Asbak	1	
10	5305-17-043-8843	102956	Plaatschroef DIN 7981 A4,3x13 gezw.	2	
11	5320-17-043-9376	182951	Treknagel	6	
12	9905-17-017-7740	120379	Reflektor rood	2	
13	5305-17-043-9352	319006	Schroef bolverz. DIN 7986 M6x12 4.6 VCAD	4	
14	2540-17-025-2975		Spiegel sam. achteruitkijk	2	
15	5306-17-035-6518	126720	Bout DIN 933 M8x16 8.8 VCAD	2	
16		744635	Voet	2	
17	2540-17-043-9366	744634	Stang	2	
18	5340-17-043-9780	744636	Beugel bol	2	

N.S.N. :
2320-17-036-7379

Afb.nr.:
2202-0002

Omschrijving :
RUITEWISSER en RUITEWISSERMOTOR

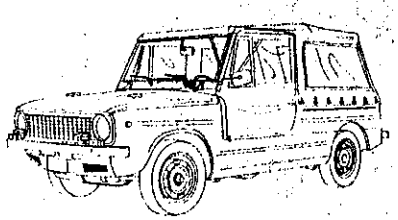

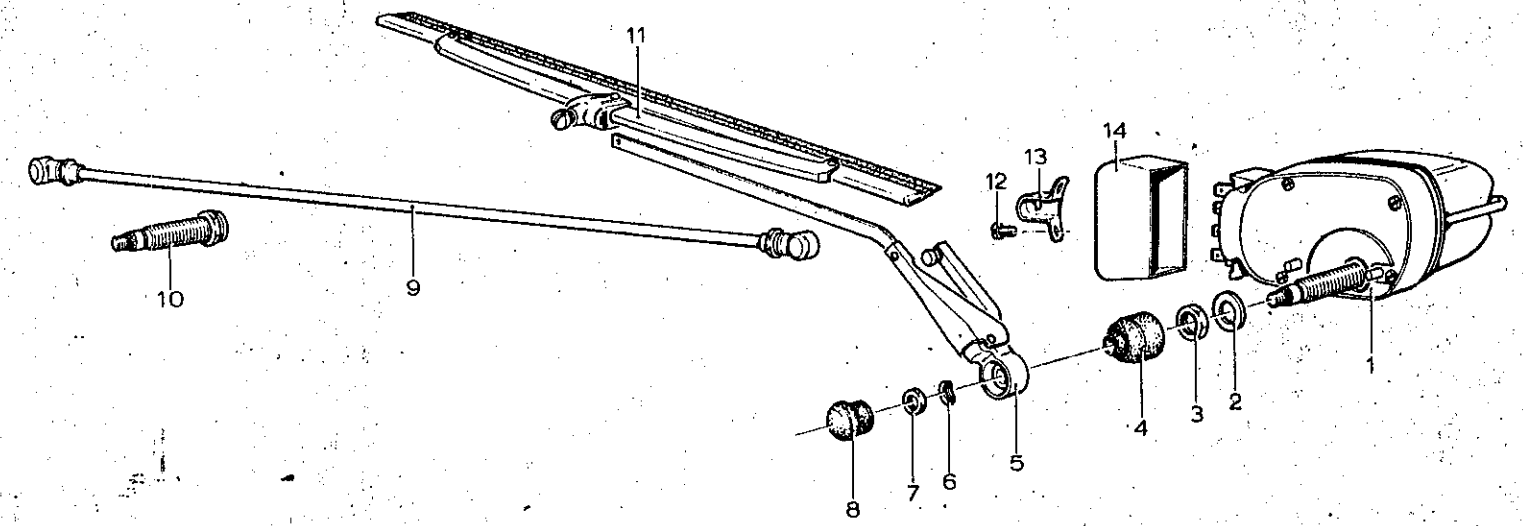

DAF

VOORLOPIGE SERVICE ONDERDELENLIJST 66 YA

Afb. nr.: 2202-0002

Omschrijving: Ruitewisserinstallatie

Pos	NSN nr.	DAF nr.	Benaming	Aantal	Prijs
1	2540-17-043-8784	742758	Wissermotor	1	
2	5310-17-043-8804	742763	Sluitring 12,2x21,2x1	2	
3	5310-17-043-8803	742764	Moer M12x1	2	
4	2530-17-043-8777	742765	Afdichtkap	2	
5	2540-17-043-8783	742761	Wisserarm 240 mm	2	
6	5360-17-043-8737	742766	Schotelveer	2	
7	5310-17-043-8802	219381	Moer M6	2	
8	2530-17-043-8778	742768	Afdichtkap	2	
9	2540-17-043-8782	742760	Verbindingsstang 490 mm	1	
10	2540-17-043-8781	742759	Wislager 70 mm	1	
11	2540-17-043-8780	742762	Wisserblad	2	
12	5305-17-043-8801	589853	Schroef cil. M3,5x8	2	
13	2540-17-043-8785	744221	Beugel	1	
14	5999-17-043-8738	742769	Afdichtkap	1	

N.S.N.: 2320-17-036-7379

Afb.nr.: 2202-0003

Omschrijving: VERWARMING (KACHEL)

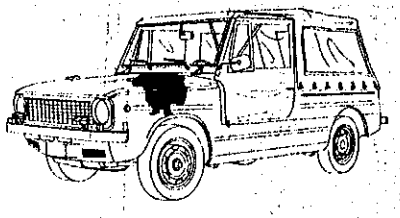

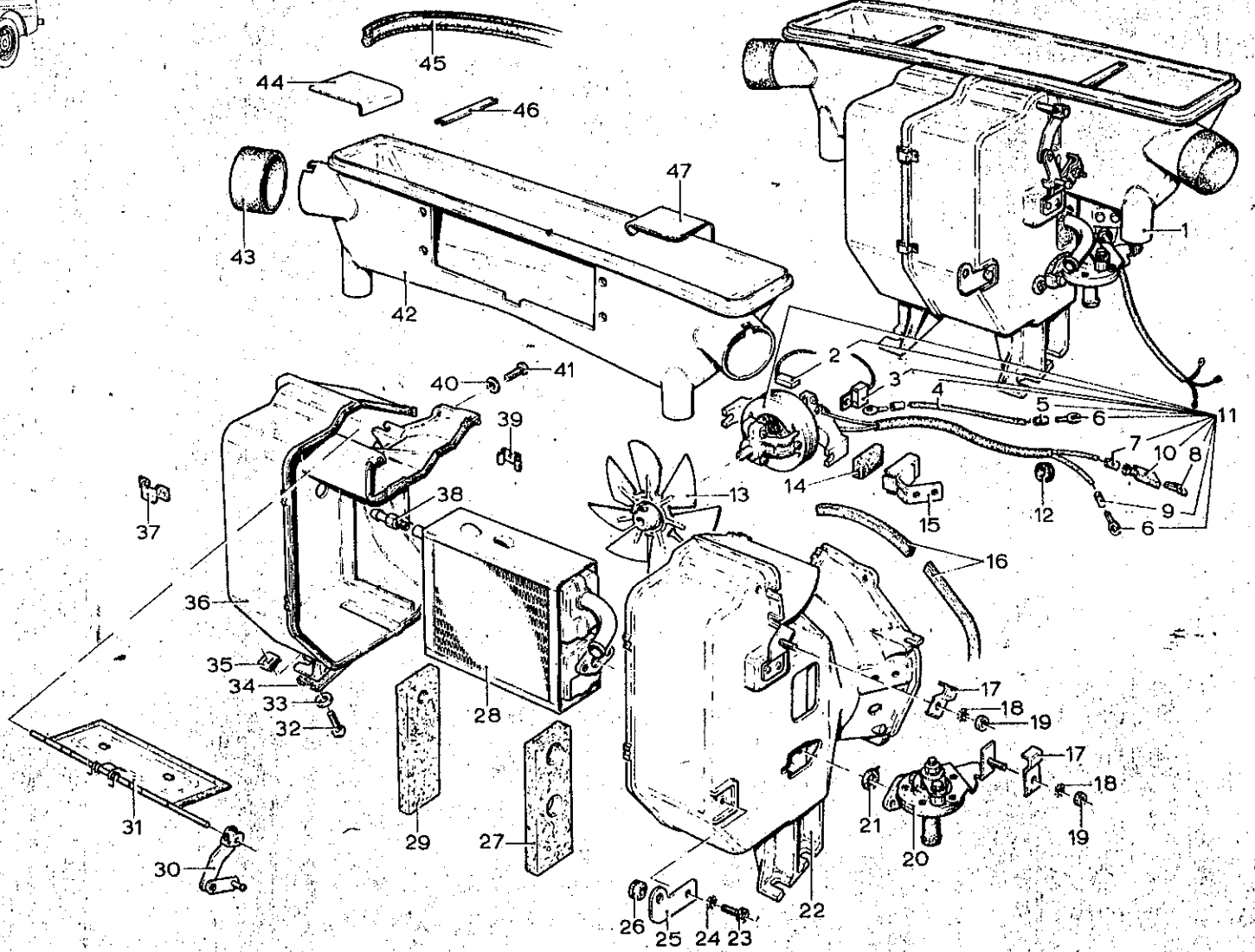

DAF VOORLOPIGE SERVICE ONDERDELENLIJST 66 YA

Afb. nr.: 2202-0003 | Omschrijving: Kachel, verwarming | Bladz.: 1

Pos	NSN nr.	DAF nr.	Benaming	Aantal	Prijs
1	2540-17-043-9715	742719	Kachel kpl.	1	
2	5977-17-043-9742	106223	Koolborstel	2	
3	5910-17-038-2758	742711	Condensator	2	
4	6145-17-611-5755	119566	Kabel $\frac{1}{2}$ mm^2 lg.= 0,56 m	N.B.	
5	5975-17-043-9688	744100	Markeerkous bruin 3x8	2	
6	5940-17-043-9657	585056	Kabelschoen 4	3	
7	5975-17-043-9671	744073	Markeerkous $2\frac{1}{2}$x8 blauw	1	
8	5940-17-043-9756	539210	Meskabelschoen	1	
9	5975-17-043-9670	744072	Markeerkous $2\frac{1}{2}$x8 rood	1	
10	5975-17-043-9659	700277	Afschermkap	1	
11	2540-17-043-9717	744713	Elektromotor kpl.	1	
12	5325-17-043-9746	539318	Tule	1	
13	2540-17-043-9705	591565	Waaier	1	
14	5330-17-043-9707	591567	Steun Ru	2	
15	2540-17-043-9706	591566	Steun	2	
16	9320-17-043-9749	590960	Profiel Ru 1x0,11 m; 2x0,27 m	N.B.	
17	5340-17-043-9708	591571	Klemplaat	2	
18	5310-17-017-6308	251937	Veerring DIN 6798 A5,1	2	
19	5310-17-015-7108	251273	Moer DIN 934 M5 8 VCAD	2	
20	2540-17-043-9744	175730	Kraan	1	
21	5330-17-043-9743	175729	Pakkingring	1	
22		591569	Huis links	1	
23	5305-12-132-4145	318903	Schroef DIN 7986 M4x10 4.6 VCAD	1	
24	5310-17-017-6307	251936	Veerring DIN 6798 A4,3	1	
25	2540-17-043-8848	894166	Steun	1	
26	5325-17-024-1817	119091	Tule	1	
27	5330-17-043-9750	591495	Pakking	1	
28	2540-17-043-9747	559411	Radiator unit	1	
29	5330-17-043-9704	591496	Pakking	1	
30	2540-17-043-9710	591573	Hefboom	1	
31	2540-17-043-9709	591572	Luchtklep kpl.	1	

Afb. nr.: 2202-0003 | Omschrijving: Kachel, verwarming | Bladz. 2

Pos	NSN nr.	DAF nr.	Benaming	Aantal	Prijs
32	5305-12-142-5735	319179	Schroef DIN 7981 B4,8x22	4	
33	5310-17-025-8701	251903	Sluitring 5,2x13,2x1,4 ST VCAD	4	
34	5330-17-043-9773	590728	Onderlegplaat Ru	2	
35	5310-17-043-9748	590774	Plaatmoer	4	
36		591568	Huis rechts	1	
37	5340-17-043-9714	591578	Bevestigingsveer	3	
38	4730-17-043-9712	591576	Nippel	1	
39	5340-17-043-9713	591577	Bevestigingsveer	2	
40	5310-17-631-6450	251902	Sluitring 4,3x11,5x1,2 ST VCAD	3	
41	5305-17-043-9745	318905	Schroef DIN 7986 M4x18	3	
42		591574	Luchtinlaatbak	1	
43	5340-17-043-9774	592561	Kap	2	
44		591435	Kap rechts	1	
45	9320-17-043-9775	592894	Profiel Ru lg.= 1,218 m	N.B.	
46	2540-17-043-9711	591575	Strip	2	
47		591434	Kap links	1	

N.S.N. :
2320-17-036-7379

Afb.nr.:
2202-0004

Omschrijving:
VERWARMING (BEDIENINGSPANEEL, SLANGEN en DEFROSTERS)

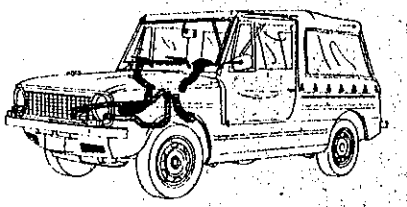

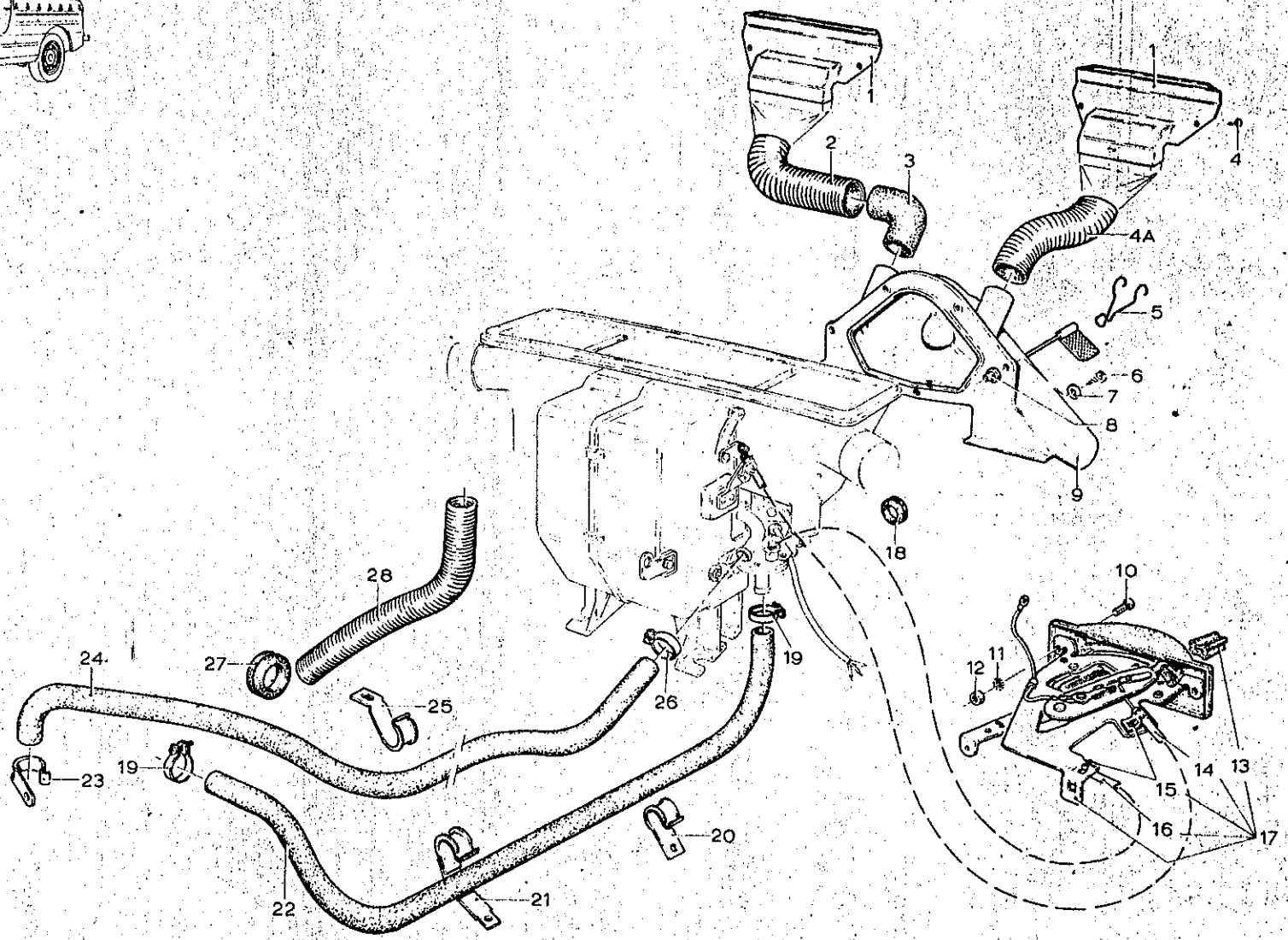

DAF VOORLOPIGE SERVICE ONDERDELENLIJST 66 YA

Afb.nr.: 2202-0004 Omschrijving: Verwarminginstallatie Bladz. 1

Pos	NSN nr.	DAF nr.	Benaming	Aantal	Prijs
1		744710	Blaasmond	2	
2	4720-17-043-0396	744519	Slang	1	
3	4730-17-043-0397	744455	Bocht PVC DIN 19531	1	
4	5305-12-142-5718	529247	Schroef DIN 7981 B4,2x13 VCAD	4	
4A	4720-17-043-8823	557422	Slang	1	
5	5340-17-043-0398	593343	Klemveer	2	
6	5305-12-142-5720	527555	Schroef DIN 7981 B4,2x16 VCAD	4	
7	5310-17-025-8701	251903	Sluitring 5,2x13,2x1,4 ST VCAD	4	
8	5325-17-043-9357	557917	Tule nylon	4	
9		559349	Verdeeldoos kpl.	1	
10	5305-17-043-8810	113765	Schroef M5x12 zwart bolverz.	2	
11	5310-17-017-6308	251937	Veerring DIN 6798 A5,1	2	
12	5310-17-025-5446	251281	Moer DIN 439 B5 8 VCAD	2	
13	5355-17-043-8811	176928	Knop	2	
14	2590-17-043-8813	118226	Bed- kabel luchttoevoer	1	
15	5340-17-043-8812	591913	Klemplaat	2	
16	2590-17-043-8814	118225	Bed- kabel verwarming	1	
17	2540-17-043-8815	168824	Bed- paneel kpl.	1	
18	5325-17-043-6120	891405	Tule	1	
19	4730-17-043-8817	224972	Slangklem	2	
20	5340-17-043-8818	107915	Klembeugel	1	
21	5340-17-043-8819	107916	Klembeugel	1	
22	4720-17-043-8820	107766	Slang	1	
23	5340-17-043-8821	108053	Klembeugel	1	
24	4720-17-043-8822	107767	Slang	1	
25	5340-17-043-8824	107914	Klembeugel	4	
26	4730-17-043-8825	225194	Slangklem	2	
27	5325-17-043-8826	591917	Tule	2	
28	4720-17-043-8827	593677	Slang	2	

N.S.N.:
2320-17-036-7379

Afb.nr.:
2202-0005

Omschrijving:
RUITESPROEIERINSTALLATIE

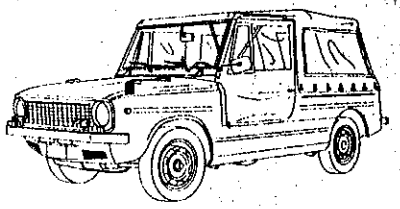

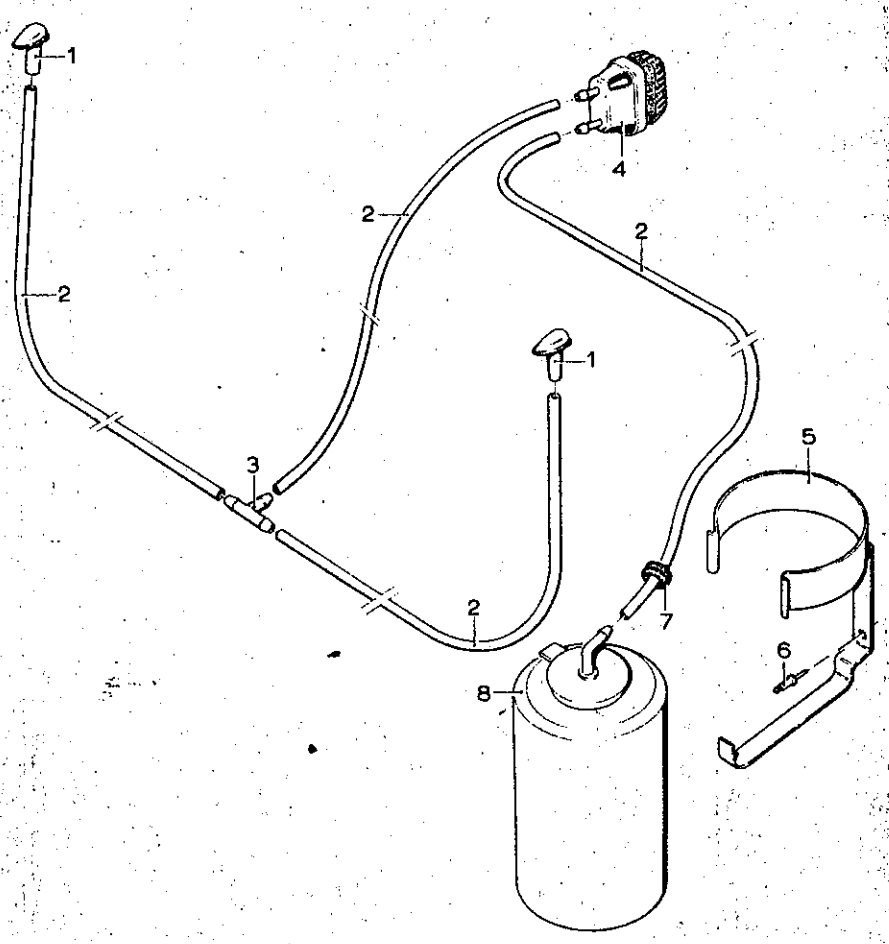

DAF VOORLOPIGE SERVICE ONDERDELENLIJST 66 YA

Afb. nr.: 2202-0005 | Omschrijving: Ruitesproeierinstallatie | Bladz. 1

Pos	NSN nr.	DAF nr.	Benaming	Aantal	Prijs
1	2540-17-043-7023	555625	Sproeier	2	
2	4720-17-623-1112	539024	Slang plastic 4x6 lg.1,5 m PM	N.B.	
3	4730-17-043-7026	586574	T-stuk	1	
4	2540-17-043-7575	108475	Pomp ruitewasser	1	
5		110339	Beugel	1	
6		525080	Popnagel 4,8x7,6	2	
7	5325-17-043-9350	202943	Tule	1	
8	2540-17-043-8756	593823	Tank	1	

N.S.N.:
2320-17-036-7379

Afb.nr.:
2202-0006

Omschrijving:
HOUDER, ANTENNE

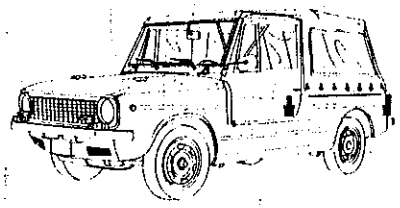

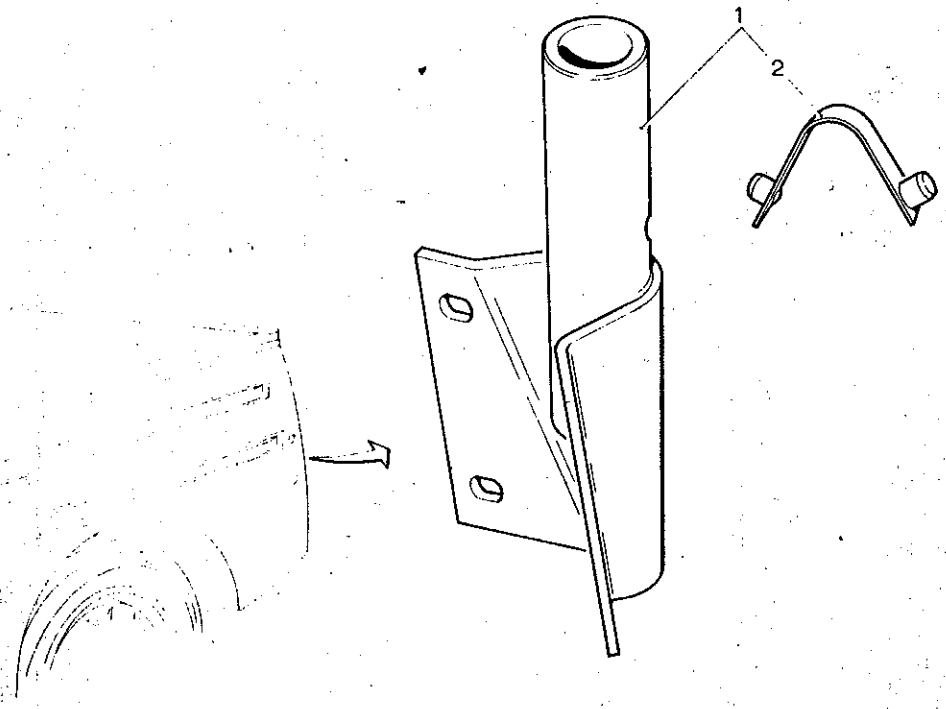

DAF

VOORLOPIGE SERVICE ONDERDELENLIJST 66 YA

Afb. nr.: 2202-0006 | Omschrijving: Antennesteun | Bladz. 1

Pos	NSN nr.	DAF nr.	Benaming	Aantal	Prijs
1	5985-17-043-0393	744179	Houder antenne kpl.	1	
2	5340-17-039-9861	744526	Borgveer	1	

N.S.N.:
2320-17-036-7379

Afb.nr.:
2210-0001

Omschrijving:
INSTRUCTIE- en IDENTIFICATIEPLATEN

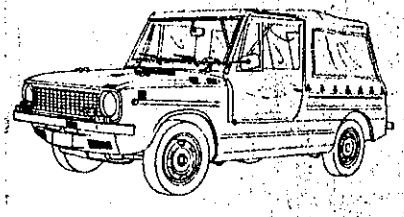

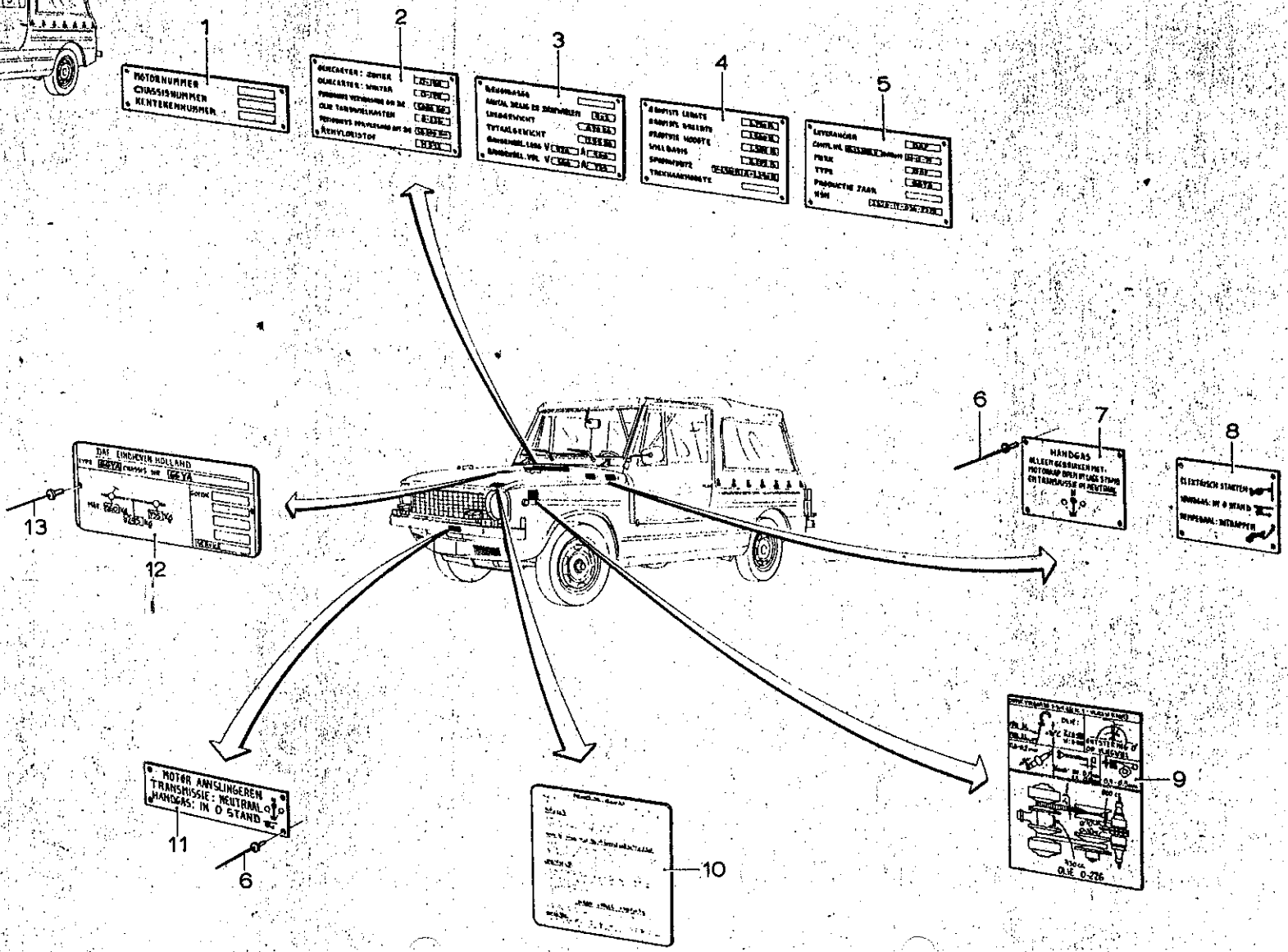

DAF

VOORLOPIGE SERVICE ONDERDELENLIJST 66 YA

Afb. nr.: 2210-0001 | Omschrijving: Naam- en instruktieplaten | Bladz. 1

Pos	NSN nr.	DAF nr.	Benaming	Aantal	Prijs
1		143650	Registratieplaat	1	
2		744194	Kontroleplaat onderhoud	1	
3		744195	Identificatieplaat	1	
4		744196	Identificatieplaat	1	
5		744192	Identificatieplaat	1	
6		555329	Treknagel	32	
7		744025	Instruktieplaat	1	
8		744024	Instruktieplaat	1	
9		744202	Instruktieplaat Afst.+ olie inh.	1	
10		175419	Instruktieplaat koelwater inh.	1	
11		744026	Instruktieplaat	1	
12		742858	Typeplaat 66 YA	1	
13		182951	Treknagel	2	

N.S.N.: 2320-17-036-7379

Afb.nr.: 4300-0001

Omschrijving: VACUUMLEIDINGEN en VACUUMKLEP

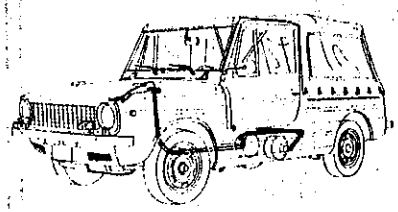

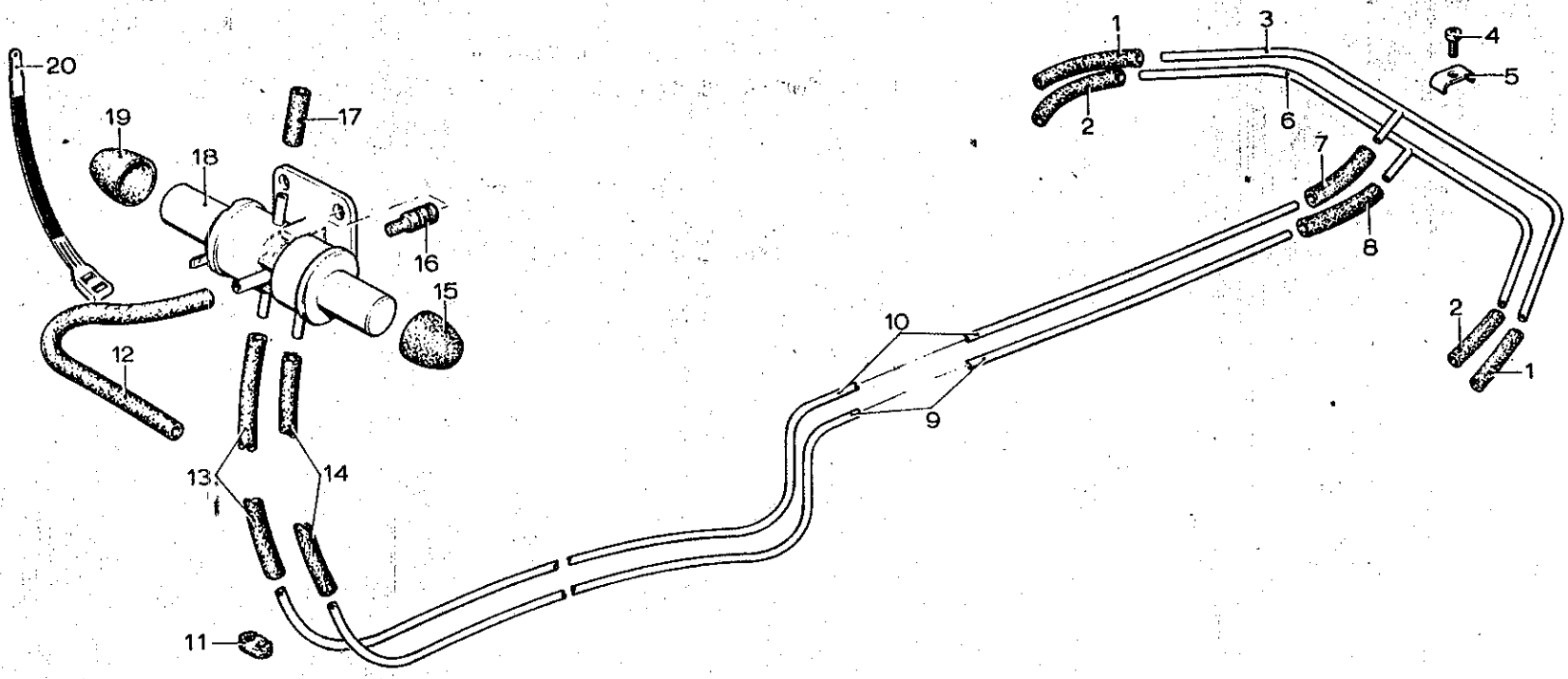

DAF VOORLOPIGE SERVICE ONDERDELENLIJST 66 YA

Afb. nr.: 4300-0001 Omschrijving: Vacuuminstallatie Bladz. 1

Pos	NSN nr.	DAF nr.	Benaming	Aantal	Prijs
1	4720-17-043-6217	525843	Slang neopr. 11x5 lg.0,16 m 2X	N.B.	
2	4720-17-706-1606	525844	Slang neopr. 12,5x6,5 lg.0,16 m 2X	N.B.	
3	4710-17-043-5847	103325	Vacuumleiding	1	
4	5305-12-142-5742	319175	Schroef DIN 7981 B4,8x9,5 VCAD	4	
5	5340-17-043-6079	108703	Klembeugel	4	
6	4710-17-043-5848	103326	Vacuumleiding	1	
7	4720-17-043-6217	525843	Slang neopr. 11x5 lg.0,11 m	N.B.	
8	4720-17-706-1606	525844	Slang neopr. 12,5x6,5 lg.0,11 mm	N.B.	
9	4710-17-043-5862	110489	Vacuumleiding	1	
10	4710-17-043-5861	110488	Vacuumleiding	1	
11		109926	Klembeugel	1	
12	4720-17-043-6230	894407	Slang rubber 17,5x8,5 lg.0,5 m	N.B.	
13	4720-17-043-6217	525843	Slang neopr. 11x5 lg.0,275 m	N.B.	
14	4720-17-706-1606	525844	Slang neopr. 12,5x6,5 lg.0,360 m	N.B.	
15	2530-17-043-6235	894915	Hoes	1	
16	5325-17-043-6471	893673	Tule	3	
17	4720-17-706-1606	525844	Slang neopr. 12,5x6,5 lg.0,665 m	N.B.	
18	5945-17-043-6166	744175	Vierwegventiel 24 V	1	
19	2530-17-043-6209	176018	Hoes	1	
20	5340-17-611-5779	208412	Klemband	1	

N.S.N.:
2320-17-036-7379

Afb.nr.:
4701-0001

Omschrijving:
SNELHEIDSMETER en AANDRIJFKABEL

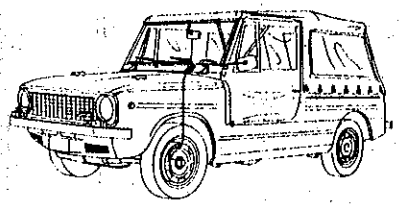

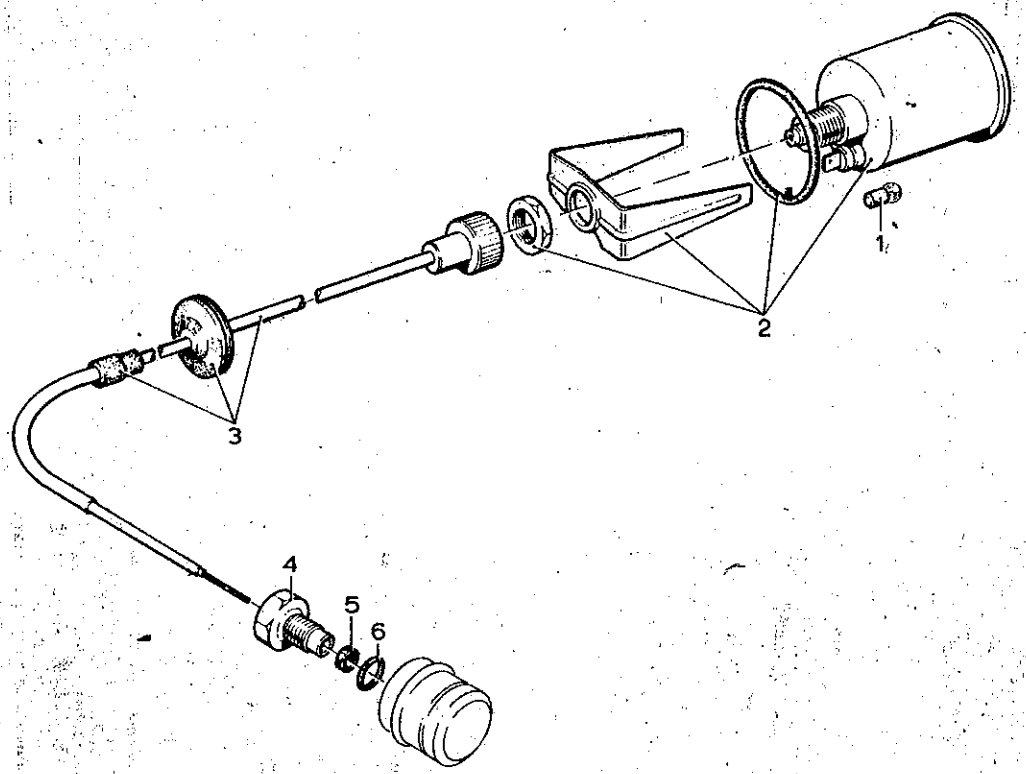

DAF

VOORLOPIGE SERVICE ONDERDELENLIJST 66 YA

Afb. nr.: 4701-0001 | Omschrijving: Snelheidsmeter | Bladz. 1

Pos	NSN nr.	DAF nr.	Benaming	Aantal	Prijs
1	6240-17-001-5410	356098	Lamp 24 V 2 W BA9S	1	
2	6680-17-043-7051	742807	Snelheidsmeter	1	
3	6680-17-043-7577	742753	Aandrijfkabel snelheidsmeter	1	
4	5365-17-043-7702	742905	Wartel	1	
5	5330-17-032-6313	331344	Ring DIN 7603 C8x13 Cu AS	1	
6	5330-17-026-0716	223219	O-ring 9,92x2,62	1	

